Technický list

Vlastnosti produktu

Grilovací deska 32x48 elektrická hladká bez podestavby 230 V / 1N		
Model	**Sap kód**	00001147
FTH 30 EL	**Skupina artiklů**	Grily a grilovací plotny



- Typ povrchu zařízení: Hladký
- Rozměr grilovací desky [mm x mm]: 320 x 480
- Tloušťka grilovací desky [mm]: 10.00
- Zásuvka na odpadní tuk: Ano
- Maximální teplota zařízení [°C]: 300
- Odnímatelný lem: Ne

Sap kód	00001147	**Příkon elektrický [kW]**	3.000
Šířka netto [mm]	328	**Napájení**	230 V / 1N - 50 Hz
Hloubka netto [mm]	609	**Rozměr grilovací desky [mm x mm]**	320 x 480
Výška netto [mm]	290	**Typ povrchu zařízení**	Hladký
Hmotnost netto [kg]	23.00		

RM GASTRO, s.r.o.,
Třída Čs. armády 816,
391 81 Veselí nad Lužnicí 1, ID:49825062

Technický list

Technický výkres

Grilovací deska 32x48 elektrická hladká bez podestavby 230 V / 1N		
Model	**Sap kód**	00001147
FTH 30 EL	**Skupina artiklů**	Grily a grilovací plotny

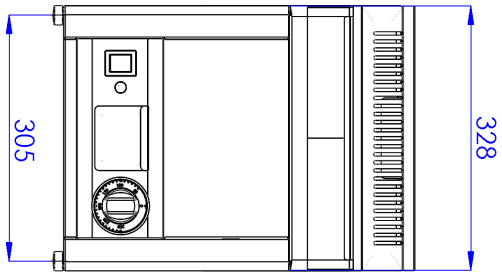

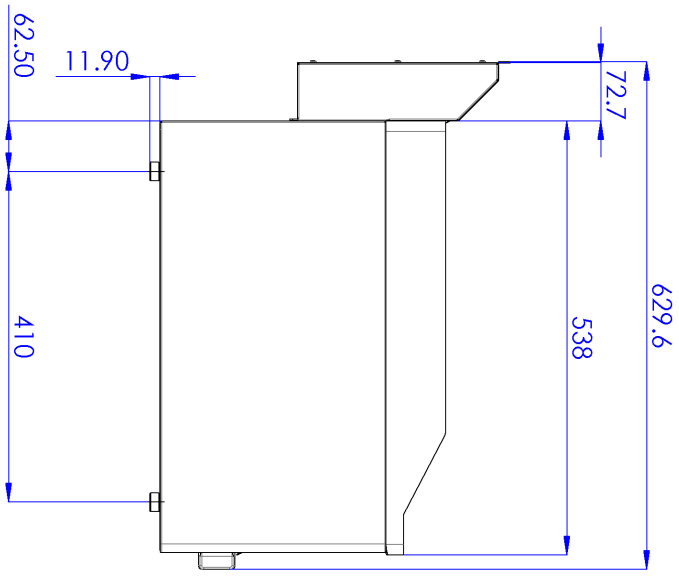

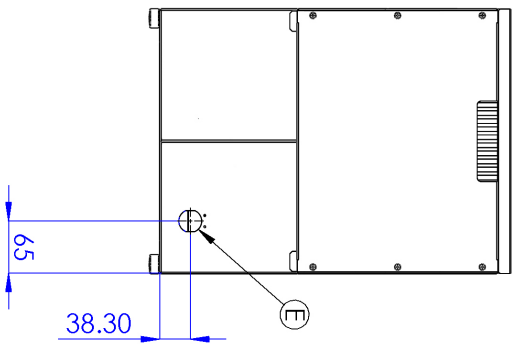

RM GASTRO, s.r.o.,
Třída Čs. armády 816,
391 81 Veselí nad Lužnicí 1, ID:49825062

Technický list

Výhody produktu

Grilovací deska 32x48 elektrická hladká bez podestavby 230 V / 1N		
Model	**Sap kód**	00001147
FTH 30 EL	**Skupina artiklů**	Grily a grilovací plotny

1 **Celonerezové provedení**

dlouhá životnost
odolnost materiálu z nerezové oceli aisi 304
materiál nerezne

- úspory na servisních zásazích
- snadné čištění zařízení

2 **Stupeň krytí ovládacích prvků ipx4**

bezúdržbový systém
odolnost proti stříkající vodě
dlouhá životnost

- úspory na servisních zásazích
- snadné čištění zařízení

3 **Zásuvka na odpadní tekutiny**

zajišťuje skapání oleje do zásuvky

- snadná údržba
- snadné čištění

4 **Vysoký neodnímatelný lem**

lepší hygienické podmínky
zabránění stříkání tuku na vedlejší zařízení

- snadná údržba
- snadné čištění

5 **Hladká plotna z oceli**

dobrý přenos tepla a povrch se nepoškrábe
umožňuje přípravu na hladké nebo rýhované plotně

- úspora času při přípravě pokrmů
- nedochází k neohřátí a dlouhé přípravě pokrmů

6 **Varná jednotka pro použití na stole nebo na podestavbě**

variabilní použití
možnost umístnění do menších prostor

- snadná manipulace
- úspora nákladů na podestavbu

RM GASTRO, s.r.o.,
Třída Čs. armády 816,
391 81 Veselí nad Lužnicí 1, ID:49825062

Technický list

Technické parametry

Grilovací deska 32x48 elektrická hladká bez podestavby 230 V / 1N		
Model	**Sap kód**	00001147
FTH 30 EL	**Skupina artiklů**	Grily a grilovací plotny

1. **Sap kód:**
   00001147
2. **Šířka netto [mm]:**
   328
3. **Hloubka netto [mm]:**
   609
4. **Výška netto [mm]:**
   290
5. **Hmotnost netto [kg]:**
   23.00
6. **Šířka brutto [mm]:**
   395
7. **Hloubka brutto [mm]:**
   705
8. **Výška brutto [mm]:**
   482
9. **Hmotnost brutto [kg]:**
   29.00
10. **Typ spotřebiče:**
    Elektrické zařízení
11. **Konstrukční typ zařízení:**
    Stolní
12. **Příkon elektrický [kW]:**
    3.000
13. **Napájení:**
    230 V / 1N - 50 Hz
14. **Stupeň krytí ovládacích prvků:**
    IPX4
15. **Materiál:**
    AISI 430
16. **Kontrolky:**
    chodu a nahřátí
17. **Maximální teplota zařízení [°C]:**
    300
18. **Minimální teplota zařízení [°C]:**
    50
19. **Nastavitelné nožičky:**
    Ano
20. **Rozměr grilovací desky [mm x mm]:**
    320 x 480
21. **Tloušťka grilovací desky [mm]:**
    10.00
22. **Zásuvka na odpadní tuk:**
    Ano
23. **Odnímatelný lem:**
    Ne
24. **Rovnoměrné rozložení tepla:**
    Ano
25. **Typ povrchu zařízení:**
    Hladký
26. **Průřez vodičů CU [mm²]:**
    0,75

RM GASTRO, s.r.o.,
Třída Čs. armády 816,
391 81 Veselí nad Lužnicí 1, ID:49825062